Symbole für die Oberflächenbeschaffenheit	
In der Zeichnung nach DIN ISO 1302	nach DIN 3141 Reihe 2
y =	
w = Rz 100	
x = Rz 25	
y = Rz 6,3	
z = Rz 1	

Schnitt A-A

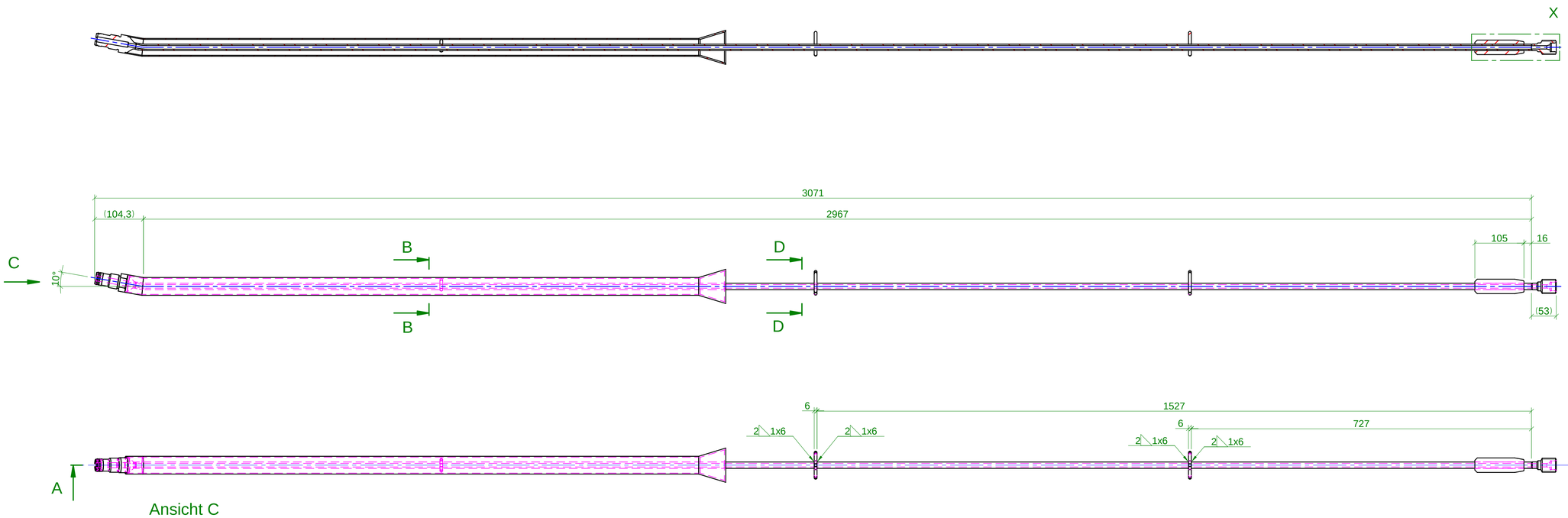

Schnitt D-D
1:1

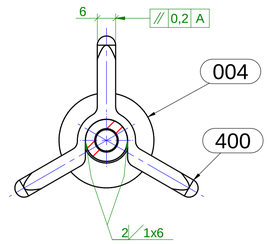

Achtung!: - Pos 400 mit max. Schweißnahtlänge L=6 an den 4 entsprechenden Punkten heften. /

- Attach item 400 with max weld seam length L=6 to the 4 corresponding points

Ansicht C
1:1

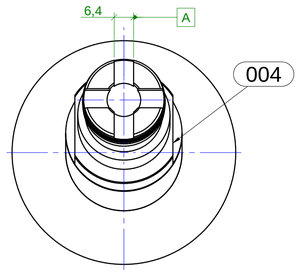

Schnitt B-B
1:1

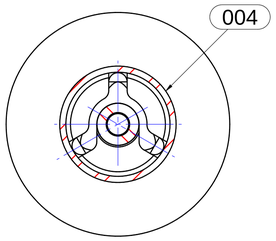

EINZELHEIT X
1:1

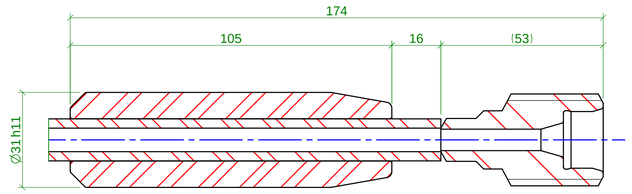

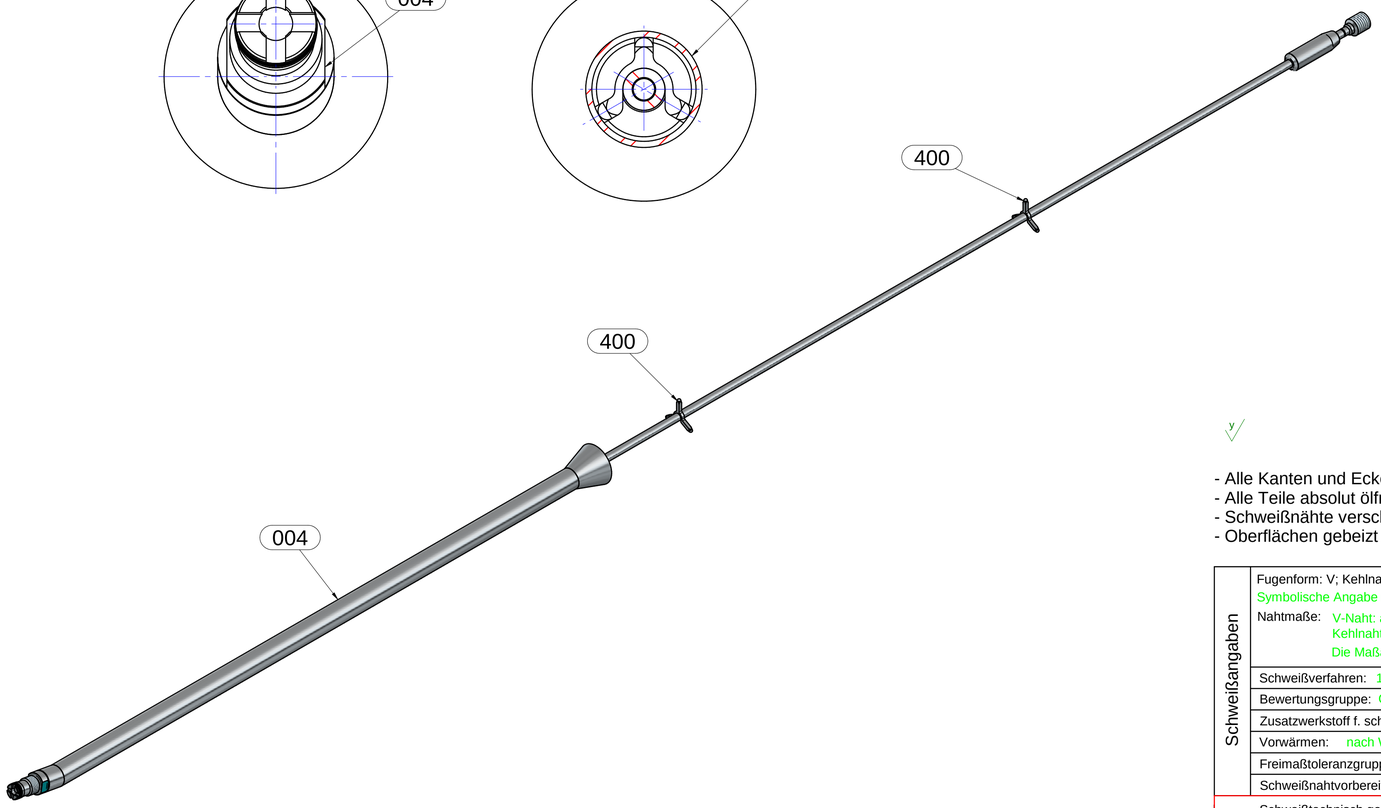

y

- Alle Kanten und Ecken gratfrei!
- Alle Teile absolut ölfrei, fettfrei und silikonfrei!
- Schweißnähte verschliffen, gebürstet und gebeizt
- Oberflächen gebeizt und passiviert

Alle Schweißnähte sind gasdicht zu schweißen!!! /
All weld seams must be welded gas-tight!!!

Pos.	Stück	Benennung	Zeichn.-Nr.	Halbzeug	Breite	Länge	Material	Bemerkung	Hersteller	Masse
400	2	Blech	BE-SLM-0125-400-0	BL 6	52,6	59,8	1.4404	DIN EN 10029		0,0kg
004	1	Mantelrohr - SBG	BE-SLM-0125-004-0							6,9kg

Schweißangaben	
Fugenform: V; Kehlnaht Symbolische Angabe nach DIN EN ISO 2553 Nahtmaße: V-Naht: a = t Kehlnaht: a = 0,7 x t min Die Maßangabe bei Kehlnähten entspricht Maß a	
Schweißverfahren: 141 nach EN ISO 4063	Schutzgas: I1 nach EN 14175
Bewertungsgruppe: C nach EN ISO 5817	Bauvorschrift: EN 1090-2 EXC 2
Zusatzwerkstoff f. schweißgeeig. Stähle: 1.4430; 1.4576 nach EN ISO 14343-A	
Vorwärmen: nach Werkstoff, Schweißdraht Ø, Blechdicke und Nahtform	
Freimaßtoleranzgruppe: BF nach DIN EN ISO 13920	
Schweißnahtvorbereitung: DIN EN ISO 9692-1	
Schweißtechnisch geprüft:	

Rev.Nr.	Bearbeiter	Revisionsbeschreibung	Revisionsdatum

Weitergabe sowie Vervielfältigung dieser Unterlage, Verwertung und Mitteilung ihres Inhalts sind nicht gestattet, soweit nicht ausdrücklich zugestanden. Zuwiderhandlungen verpflichten zu Schadenersatz. Alle Rechte für den Fall der Patenterteilung oder Gebrauchsmuster-Eintragung vorbehalten.

Allgemeintoleranzen: Längen und Winkelmaße/ Form und Lage DIN EN ISO 2768 - mK; Schweißkonstruktionen DIN EN ISO 13920 - BF

Projektion

Oberflächenangabe nach DIN EN ISO 1302

	Datum	Name
Bearb.	09.01.25	Knobloch
Gepr.	09.01.25	Woldrich
Norm		

BENS EDELSTAHL

Maßstab: 1:5 | Masse: 5,9 kg

Halbzeug: | Material:

Zeichnungsinhalt:

Mantelrohr - SBG

Sprühlanze

Dokumentnummer: BE-SLM-0125-002-0

Blatt 1 / 1 Bl.

Dateiname: BE-SLM-0125-002-0_Mantelrohr-SBG.dft | Plotdatum: 14.01.2025